Pacifica

Decorative Outdoor Lamp

ACL0113

Mactronic®

mactronic.pl

/ EN

SPECIFICATION

Light source	LED
Lumens	10 lm ~ 370 lm
CRI index	Ra>=80
Light temperature	2200 K ~ 6500 K
Times and modes	3,8 ~ 75 hours
Mode 1	Light intensity setting
Mode 2	Colour temperature setting
Power supply	2 x 18650 battery Li-ion (included)
Charging time	7 h
Dimensions	126 x 230 mm
Weight	500 g (without accessories)
Waterproofness	IPX4

Thank you for choosing a Mactronic product. Proper operation and maintenance guarantee the product's high durability and reliability. Please read the operating manual and keep it for reference, because it contains important information about safety and operation of the product.

NOTICE

It is not recommended to use the flashlight for purposes other than intended. The manufacturer explicitly voids the warranty if the flashlight has been used for other than its intended purpose.

CHARGING

OPERATION

To activate the lamp press and hold the button for 1 second. The lamp starts in the warm light setting (2200K). The light source's intensity is adjusted by turning a dial in the button - to the right, to increase it, and to the left, to decrease the power. Turn the dial 3-4 times to set the highest light intensity (370 lm).

Press the button to select the next operating mode - the Correlated Colour Temperature (CCT) adjustment. Turn the dial left or right to adjust colour temperature to your preference. Range of colour temperature - 2200K ~ 6500K. To deactivate the lamp press and hold the button for 1 second.

CHARGING

To charge the batteries, connect the USB cable to the socket in the back of the device. The socket is secured with a rubber cover. A green, flashing LED means the device is recharging. Once the device is fully recharged, the LED stays lit up in green. The lamp's powerbank function and an additional USB socket can serve to recharge other devices. The red LED lights up to inform that the battery is empty. The powerbank function is inactive while the device is recharging. It is recommended to deactivate the device when recharging it.

REPLACING THE BATTERY

To replace the battery, use a Philips screwdriver to remove the screws and take off the battery compartment cover. Remove the used batteries and replace with new ones, minding their polarity. Replace the battery compartment cover and use a Philips screwdriver to fasten the screws.

CAUTION!

Make sure you use only genuine parts designed for Mactronic® flashlight. Using spare parts from other manufacturers may affect the quality and parameters of the product. The rechargeable batteries used in this product may be subject to re-processing. Pursuant to the EU's WEEE regulation, storage batteries must not be disposed of with normal household waste. Instead, they must be disposed of at designated battery collection points. Contact the management of your local waste collection company for advice on the required ways and types of re-processing, or other instructions.

GENERAL INFORMATION

Modifications and repairs:

Unless authorized by Mactronic in writing, any modifications and user attempts at home repairs will automatically void the warranty.

Mactronic warranty:

Mactronic covers the product with a 3-year warranty for any manufactured defects in material and/or workmanship. The warranty may be extended for up to 5 years (to extend the warranty, you must register your purchase using this form: https://mactronic.pl/en/content/15-warranty. The warranty does not cover the product, rust, unauthorized modifications, improper storage, damage from falls, improper handling, corrosion from leaking batteries, and use of the product to its intended purpose.

WARRANTY CARD

The warranty card can be downloaded at www.mactronic.pl

USING AND HANDLING THE BATTERY

To reduce the risk of fire, electrocution or other bodily harm, carefully read the flashlight's operating manual.

- Always make sure the battery's polarity is correct.
- Remove the batteries if the flashlight is stored for extended time.
- Do not recharge alkaline batteries.
- Do not dispose of the batteries in fire.
- Keep the batteries out of reach of the children.
- Do not force the batteries open.
- Keep the flashlight away from UV radiation, humidity and chemical products.

/ DE

SPEZIFIKATION

Lichtquelle	LED
Lumene	10 lm ~ 370 lm
CRI-Faktor	Ra>=80
Lichttemperatur	2200 K ~ 6500 K
Leuchtdauer und Lichtmodi	3,8 ~ 75 Stunden
Modus Nr. 1	Helligkeit einstellen
Modus Nr. 2	Farbtemperatur einstellen
Haupteinspeisung	2 x Li-ion 18650 (im Set)
Ladezeit	7 h
Größe	126 x 230 mm
Gewicht	500 g (ohne Zubehör)
IP-Schutzart	IPX4

Vielen Dank, dass Sie sich für ein Mactronic-Produkt entschieden haben. Eine ordnungsgemäße Bedienung und Wartung gewährleistet eine hohe Lebensdauer und Zuverlässigkeit. Bitte lesen und befolgen Sie dieses Handbuch zum späteren Gebrauch, da es wichtige Informationen zum sicheren Betrieb und Nutzung enthält.

HINWEIS

Bestimmungswidrige Nutzung der Taschenlampe wird nicht empfohlen. Der Hersteller nimmt die Garantie ausdrücklich zurück, wenn die Taschenlampe bestimmungswidrig benutzt wird.

BEDIENUNG DER TASCHENLAMPE

BEDIENUNG

Um die Lampe einzuschalten, halten Sie die Taste 1 Sekunde lang gedrückt. Die Lampe startet im Warmlichtmodus (2200K). Die Helligkeit der Lichtquelle kann durch Drehen des Knopfes der Taste eingestellt werden - nach rechts, um die Helligkeit zu erhöhen, und ebenso nach links, um die Helligkeit zu verringern. Drehen Sie den Knopf etwa 3-4 Mal nach rechts, um die maximale Helligkeitsstufe (370lm) zu erreichen.

Drücken Sie die Taste, um zum nächsten Modus zu gelangen - Einstellung der Farbtemperatur des Lichts (CCT). Um die Lichttemperatur zu ändern, drehen Sie den Drehknopf nach links oder rechts, je nach gewünschter Farbtemperatur. Der Farbtemperaturbereich beträgt 2200K~6500K. Um die Lampe auszuschalten, halten Sie die Taste 1 Sekunde lang gedrückt.

AUFLADUNG

Um die Akkus zu laden, schließen Sie das USB-Kabel an die Buchse an, die sich auf der Rückseite des Geräts hinter der Gummiabdeckung befindet. Das grüne Blinklicht zeigt an, dass das Gerät geladen wird. Wenn das Gerät geladen ist, leuchtet die Diode dauerhaft grün. Die Lampe verfügt über eine Powerbank-Funktion und einen zusätzlichen USB-Ausgang zum Laden anderer Geräte. Die rote Diode zeigt an, dass sich die Gerätebatterie entlädt. Die Powerbank-Funktion funktioniert nicht, während das Gerät geladen wird. Es wird empfohlen, das Gerät während des Ladevorgangs auszuschalten.

BATTERIEAUSTAUSCH

Zum Auswechseln der Batterie lösen Sie die Schrauben mit einem Kreuzschlitzschraubendreher und nehmen Sie den Batteriefachdeckel ab. Entfernen Sie die verbrauchten Batterien aus dem Batteriefach und ersetzen Sie sie durch neue, wobei Sie auf die richtige Polarität achten. Setzen Sie den Batteriefachdeckel wieder auf und ziehen Sie die Schrauben mit einem Kreuzschlitzschraubendreher fest.

VORSICHT!

Vergewissern Sie sich, dass Sie Originalteile für die Taschenlampe Mactronic® nutzen. Nutzung von Ersatzteilen anderer Hersteller kann die Qualität und die Parameter des Produktes beeinträchtigen. Die bei diesem Produkt benutzten aufladbaren Akkus können verwertet werden. Gemäß der EU-Verordnung über Elektro- und Elektronik-Altgeräte sind die verbrauchten Batterien in den dafür vorgesehenen Batteriebehältern zu entsorgen. Prüfen Sie die Hinweise zum Recycling oder andere Vorgaben bei der zuständigen Entsorgungsfirma.

ALLGEMEINE INFORMATIONEN

Modifikationen und Reparaturen:

Sämtliche Modifikationen und Versuche des Nutzers Reparaturen auf eigene Faust vorzunehmen, denen Firma Mactronic nicht zugestimmt hat, haben eine automatische Ungültigkeit des Garantiescheins zur Folge.

Garantie der Firma Mactronic:

Firma Mactronic gewährt eine Dreijahresgarantie für das Produkt. Die Garantie kann auf bis zu 5 Jahre verlängert werden (um die Garantie zu verlängern, müssen Sie Ihren Kauf mit diesem Formular registrieren: https://mactronic.pl/en/content/15-warranty. Die Garantie umfasst jegliche Werksfehler des Materials und/oder der Herstellung. Die Garantie gilt nicht im Fall von Fehlern, die aus der gewöhnlichen Nutzung resultieren, Rost und Fehlern, die wegen unberechtigter Modifikationen, unerlaubter Aufbewahrung entstanden sind, Beschädigungen infolge Herunterfallens, unsachgemäßer Behandlung des Produkts, Korrosion als Konsequenz des Batterie- bzw. Akkulecks, oder auch Fehlern wegen eines bestimmungswidrigen Gebrauchs.

GARANTIESCHEIN

Der Garantischein ist auf der Internetseite www.mactronic.pl herunterzuladen.

BEDIENUNG UND BATTERIEGEBRAUCH

Um die Gefahr von Bränden, Stromschlägen oder Verletzungen zu verringern, beachten Sie die ausführliche Gebrauchsanweisung der Taschenlampe.

- Achten Sie immer auf die Polarität der Batterie.
- Entfernen Sie die Batterien aus der Taschenlampe, wenn Sie sie über einen längeren Zeitraum aufbewahren.
- Laden Sie keine Alkalibatterien auf.
- Entsorgen Sie die Batterien nicht im Feuer.

• Lassen Sie die Batterien außerhalb der Reichweite von Kindern liegen.
• Öffnen Sie den Akku nicht.
• Halten Sie die Lampen von UV-Strahlung, Feuchtigkeit und Feuchtigkeit und chemischen Produkten fern.

/ PL

SPECYFIKACJA

Źródło Światła	LED
Lumeny	10 lm ~ 370 lm
Współczynnik CRI	Ra>=80
Temperatura światła	2200 K ~ 6500 K
Czasy i tryby	3,8 ~ 75 godzin
Tryb nr 1	Regulacja jasności
Tryb nr 2	Regulacja temperatury barwy światła
Zasilanie główne	2 x Li-ion 18650 (w zestawie)
Czas ładowania	do 7 godzin
Wymiary	126 x 230mm
Waga	500 g (bez akcesoriów)
Wodoodporność	IPX4

Dziękujemy Państwu za wybór produktu firmy Mactronic. Odpowiednia obsługa oraz konserwacja zapewnia wysoką trwałość i niezawodność. Prosimy o zapoznanie się z poniższą instrukcją i zachowanie jej na przyszłość, gdyż zawiera ona istotne informacje dotyczące bezpiecznej obsługi oraz użytkowania.

UWAGA!
Wykorzystanie latarki do celów niezgodnych z jej przeznaczeniem nie jest zalecane. Producent jedno-znacznie wycofuje gwarancje w przypadku jej użycia niezgodnie z zalecanym przeznaczeniem.

OBSŁUGA LATARKI
OBSŁUGA
Aby uruchomić lampę przytrzymaj przycisk przez 1 sekundę. Lampa uruchomi się w trybie światła ciepłego (2200K). Jasność źródła światła można regulować poprzez obrót gałki przycisku - w prawo aby zwiększyć, i analogicznie w lewo aby zmniejszyć poziom jasności. Obróć gałkę w prawo około 3-4 razy aby osiągnąć maksymalny poziom jasności (370 lm).
Naciśnij przycisk aby przejść do następnego trybu - regulacji temperatury barwy światła (CCT). Aby zmienić temperaturę światła obróć gałkę w lewo lub w prawo, w zależności od żądanej temperatury barwy. Zakres temperatury barwowej - 2200K~6500K. Aby wyłączyć lampę przytrzymaj przycisk przez 1 sekundę.
ŁADOWANIE
Aby naładować baterie, należy podłączyć przewód USB do gniazda znajdującego się z tyłu urządzenia za gumową pokrywką. Zielona migająca dioda sygnalizuje proces ładowania się urządzenia. Gdy urządzenie zostanie naładowane, dioda zacznie świecić się światłem stałym zielonym. Lampa posiada funkcje powerbank i dodatkowe wyjście USB celem ładowania innych urządzeń. Czerwona dioda sygnalizuje rozładowywanie się baterii urządzenia. Funkcja powerbank nie działa w trakcie ładowania się urządzenia. Zaleca się wyłączenie urządzenia podczas ładowania.

WYMIANA BATERII
Aby wymienić baterię odkręć śruby za pomocą śrubokręta krzyżakowego i odsłoń pokrywę komory baterii. Wyjmij zużyte baterie z komory baterii a w ich miejsce zamontuj nowe, zachowując odpowiednia polaryzację. Nałóż pokrywę komory baterii i przykręć śruby wykorzystując śrubokręt krzyżakowy.

OSTRZEŻENIE
Upewnij się, że używasz oryginalnych części zaprojektowanych do latarki Mactronic®. Stosowanie części zamiennych wyprodukowanych przez innych producentów może wpłynąć na jakość i parametry produktu. Ładowalne akumulatory używane w tym produkcie mogą podlegać ponownej przeróbce. Zgodnie z regulacją unijną WEEE nie wolno wyrzucać ogniw do śmieci lecz do specjalnych pojemników na baterie. Sprawdź w miejscowym zarządzie firmy wywożącej śmieci o sposobie i rodzaju ponownej przeróbki lub o innych dyspozycjach.

INFORMACJE OGÓLNE
Modyfikacje i naprawy:
Wszelkie modyfikacje i podejmowane przez użytkownika próby nieautoryzowanych napraw, na które firma Mactronic nie wyraziła pisemnej zgody, powodują automatyczne unieważnienie gwarancji.
Gwarancja firmy Mactronic:
Firma Mactronic udziela 3-letniej gwarancji na produkty. Istnieje możliwość wydłużenia gwarancji do 5 lat (wymagane zarejestrowanie zakupu poprzez formularz - https://mactronic.pl/pl/przedluz-gwarancje). Gwarancja ta obejmuje wszelkie wady fabryczne materiału i/lub wykonania. Gwarancja nie obejmuje wad będących wynikiem normalnego użytkowania, wystąpienia rdzy, wad powstałych wskutek nieuprawnionych modyfikacji, niewłaściwego przechowywania, uszkodzeń powstałych w wyniku upadków, niewłaściwego obchodzenia się z produktem, korozji spowodowanej przez wyciek z baterii lub akumulatorów bądź wad powstałych w wyniku użytkowania latarki w sposób niezgodny z jej przeznaczeniem.

KARTA GWARANCYJNA
Karta Gwarancyjna do pobrania na stronie internetowej www.mactronic.pl

OBSŁUGA i UŻYCIE BATERII
Dla zredukowania ryzyka wywołania pożaru, porażenia prądem lub doznania obrażeń ciała, należy zapoznać się ze szczegółową instrukcją użytkowania latarki.
• Bezwzględnie przestrzegaj biegunowości baterii.
• Wyjmuj baterie z latarki w przypadku długotrwałego przechowywania.
• Nie ładuj baterii alkalicznych.
• Nie wrzucaj baterii do ognia.
• Pozostawiaj baterie poza zasięgiem dzieci.
• Nie otwieraj baterii.
• Przechowuj lampki z dala od promieniowania UV, wilgoci oraz produktów chemicznych.

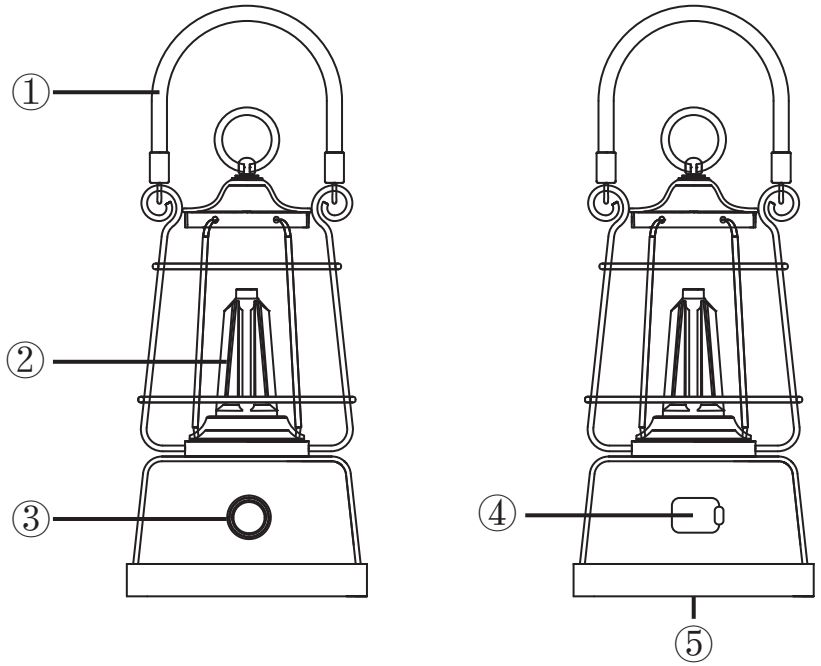

① Handle
② Apple bulb (DC3V)
③ Knob
④ USB-C Interface
⑤ Battery box

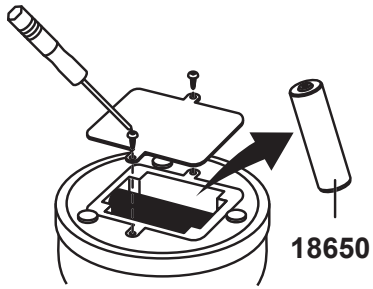

Li-on Batteries dimension:

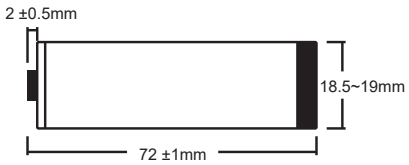

18650 Li-on Batteries x 2pcs

PAP RoHS Do not dispose at dustbin, Prosimy nie wyrzucać do pojemnika na śmieci.

ISO 9001: 2015

Made in PRC for Mactronic® Group Sp. z o.o.
ul.Stargardzka 4, 54-156 Wrocław
©2023 Mactronic® **mactronic.pl**